Tailles		1 mois	3 mois	6 mois
Qualité BARISIENNE		**Nombre de pelotes**		
Poivre	232.131	2	2	2
aig. n° 3 et 3,5				

38

Facile

PANTALON

Points employés

CÔTES 2/2, aig. n° 3.

JERSEY ENDROIT, aig. n° 3,5.

Réglage machine : voir pages conseils.

Echantillon

Un carré de 10 cm jersey endroit = 22 m. et 30 rgs.

Important : voir pages conseils.

Réalisation

JAMBE DROITE :

Monter 46-48-50 m. aig. n° 3. Tricoter 2 cm (8 rgs) côtes 2/2.

Continuer jersey endroit aig. n° 3,5 en augmentant de chaque côté à 2 m. du bord :

1 mois : 3 fs 1 m. tous les 8 rgs.

3 mois : 5 fs 1 m. tous les 6 rgs.

6 mois : 6 fs 1 m. tous les 6 rgs.

Continuer sur les 52-58-62 m. obtenues.

A 14-16-18 cm (44-50-56 rgs) de hauteur totale, rabattre de chaque côté tous les 2 rgs 1 fs 2 m., puis diminuer à 2 m. du bord 3 fs 1 m. tous les 2 rgs. Continuer en diminuant **uniquement** à gauche 4 fs 1 m. tous les 6 rgs.

Pour diminuer 1 m. à 2 m. du bord : tricoter 2 m. endroit, 2 m. ensemble endroit, continuer le rg et lorsqu'il reste 4 m. sur l'aig. gauche, tricoter 1 surjet simple, 2 m. endroit.

Continuer sur les 38-44-48 m. restantes.

A 26-29-32 cm (80-90-98 rgs) de hauteur totale, laisser en attente à droite tous les 2 rgs :

1 mois : 3 fs 9 m.

3 mois : 3 fs 11 m.

6 mois : 3 fs 12 m.

Reprendre toutes les m., tricoter 4 cm (16 rgs) côtes 2/2 aig. n° 3 et rabattre toutes les m.

JAMBE GAUCHE :

Tricoter en sens inverse.

RABATS DE FAUSSES POCHES (2) :

Monter 13-15-15 m. aig n° 3,5. Tricoter jersey endroit.

A 2,5-2,5-3 cm (8-8-10 rgs) de haut, diminuer de chaque côté à 1 m. du bord tous les 2 rgs :

1 mois : 1 fs 2 m., 2 fs 1 m.

3 mois et 6 mois : 2 fs 2 m., 1 fs 1 m.

Au rg suivant, tricoter 1 m. endroit, 3 m. ensemble endroit, 1 m. endroit.

Au rg suivant, tricoter 3 m. ensemble envers et arrêter.

Pour diminuer 2 m. à 1 m. du bord : tricoter 1 m. endroit, 3 m. ensemble endroit, continuer le rg et lorsqu'il reste 4 m. sur l'aig. gauche, tricoter 1 surjet double, 1 m. endroit.

Pour diminuer 1 m. à 1 m. du bord : tricoter 1 m. endroit, 2 m. ensemble endroit, continuer le rg et lorsqu'il reste 3 m. sur l'aig. gauche, tricoter 1 surjet simple, 1 m. endroit.

FINITIONS :

Coudre un rabat au milieu de chaque jambe à 7-8-9 cm sous les côtes 2/2.

Coudre chaque jambe jusqu'à l'entrejambe, puis assembler le haut du pantalon.

Replier 2 cm sur l'envers à la taille et ourler.
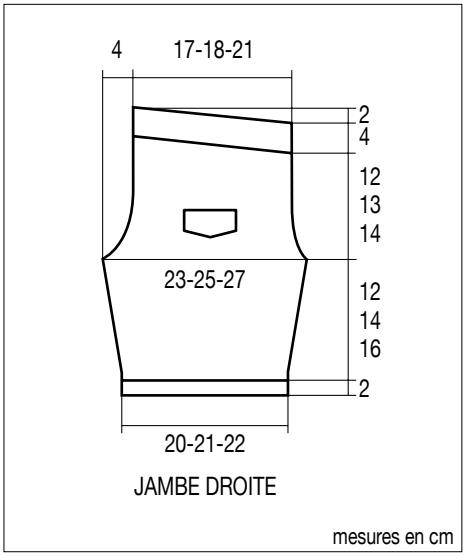
Réaliser une cordelière de 62-66-70 cm de long, puis glisser la cordelière dans l'ourlet en commençant à 4 m. du milieu devant.